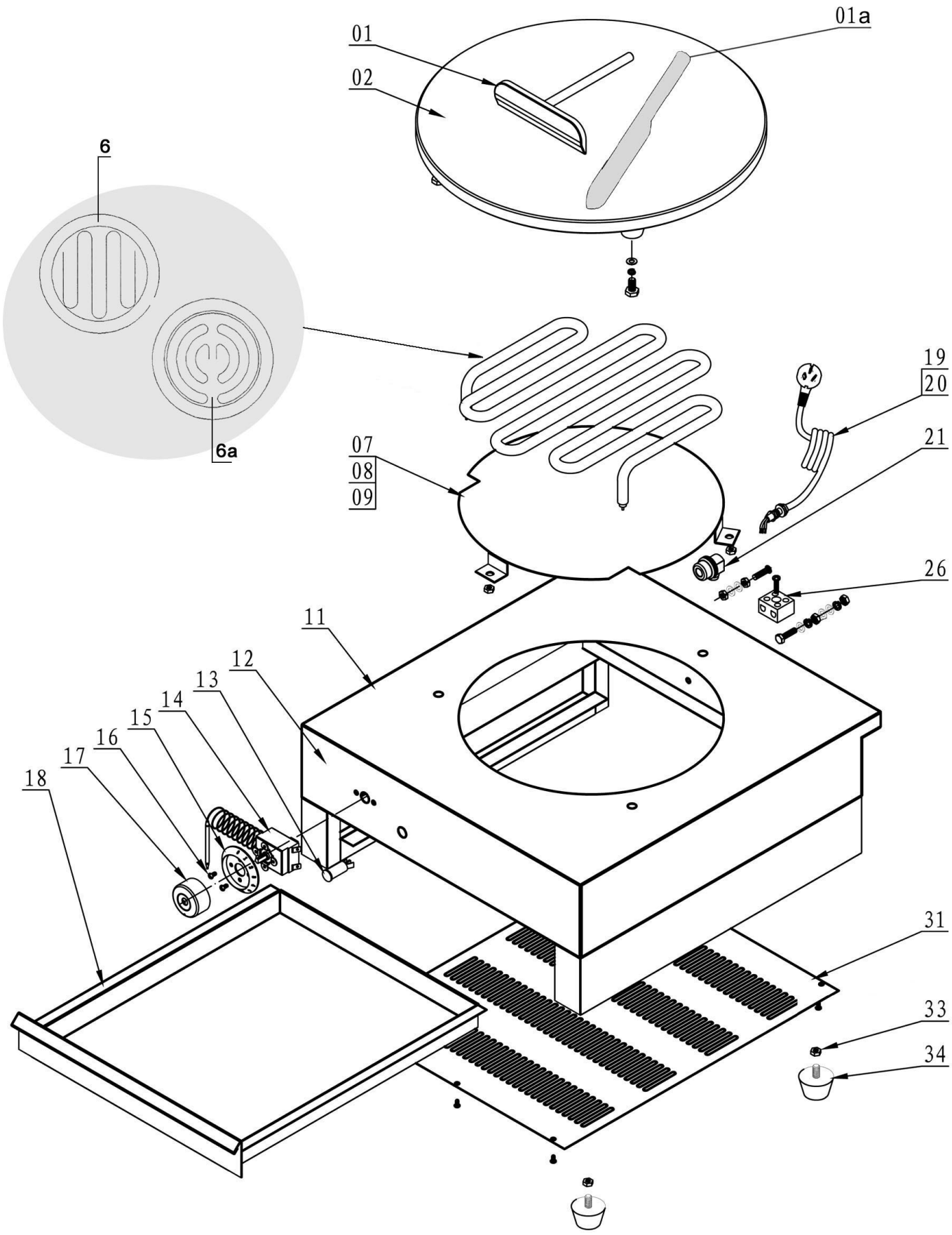

Bartscher	Crépe Backgerät, 1 Platte, 400mm Artikel-Nr.: 104446	Explosionszeichnung 02.06.2015	Seite 1/2

Pos.	Artikelbeschreibung	Description of item	Artikel Nr./Item No.
1a	Teigwender	Pastry turner	010444615
1	Teigverteiler	Pastry distributor	010444614
2	Backplatte	Baking plate	010444612
6	Heizkörper bis 03.2012	Heating element until 03.2012	010444611 Nicht mehr lieferbar/ no longer available => Ersatz: 0301040775
6a	Heizkörper m. Isolierung ab 04.2012 => D 8mm	Heating element with insul. plate from 04.2012 => D 8mm	0301040775
	Heizkörper ab 04.2012 => D 10mm	Heating element from 04.2012 => D 10mm	010444613
7	Isolierplatte m. Befestigung bis 03.2012	Insulating plate w. fixing until 03.2012	01044468 Nicht mehr lieferbar/ no longer available => Ersatz: 0301040775
8			
9			
11	Gehäuse	Housing	01044469
12	Frontblende	Front panel	010444610
13	Kontrolllampe, grün 230V, 14A	Green indicator light 230V, 14A	A039883
14	Thermostat 250V, 16A	Thermostat 250V, 16A	A039884
15	Knebel m. Rosette	Knob w. temperature ring	A039853
16			
17			
18	Krümelschublade	Crumb tray	01044467
19	Anschlusskabel m. Stecker	Power cord w. plug	A039896
20			
21	Zugentlastung	Strain relief	016240434
26	Anschlussklemme	Terminal clamp	01044462
31	Bodenplatte	Bottom plate	01044463
33	Fuß m. Mutter	Base w. nut	01044461
34			